卓上キャッパー

MTC-700

手入れ、手出しタイプの真空なしキャッパー標準機種

不良検出機能付、最高能力、1時間当たり700個

特長

- ●ボタンひとつでキャッピング完了、簡単操作
- ●不良検出機能で、キャッピング不良を完全排除
- ●ツイスト、スクリューキャップ問わずキャッピング可能
- ●品種換えもラクラク。クランプを交換すれば別品種も対応
- ●巻締トルクは無段階、200～700N・cmの範囲で任意に調整可能
- ●導入実績多数、大手ビン詰工場も導入。卓上キャッパーのベストセラー機種

MTC-700本体

ジャム

ペースト

佃煮

塩麹

医薬品

海産物

はちみつ

・オプション
専用架台 SUS304製
キャスター付
600W×600D×800H

・オプション
専用コンプレッサー
100V 750W
780W×340×780H

IKEDA

池田機械工業株式会社

〒999-3102 山形県上山市新金谷50－2
TEL.023-695-6001 FAX.023-695-6002
https://www.ikedakikai.co.jp

2024年9月作成

※予告なく仕様を変更する場合があります

スキッパー
SKIPPER
MTC-700

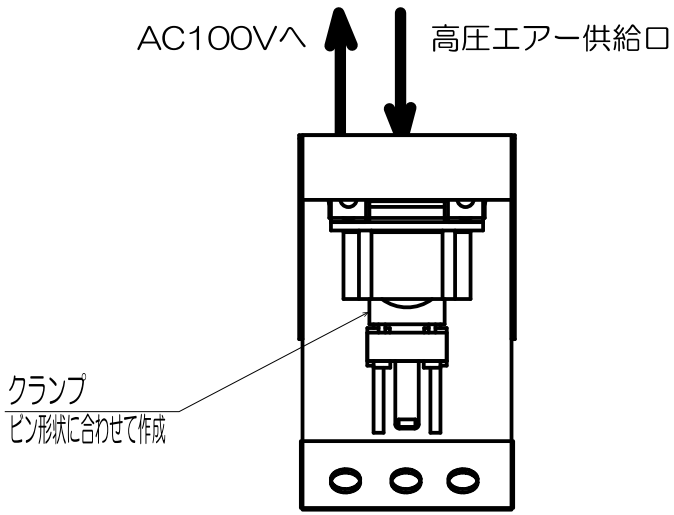
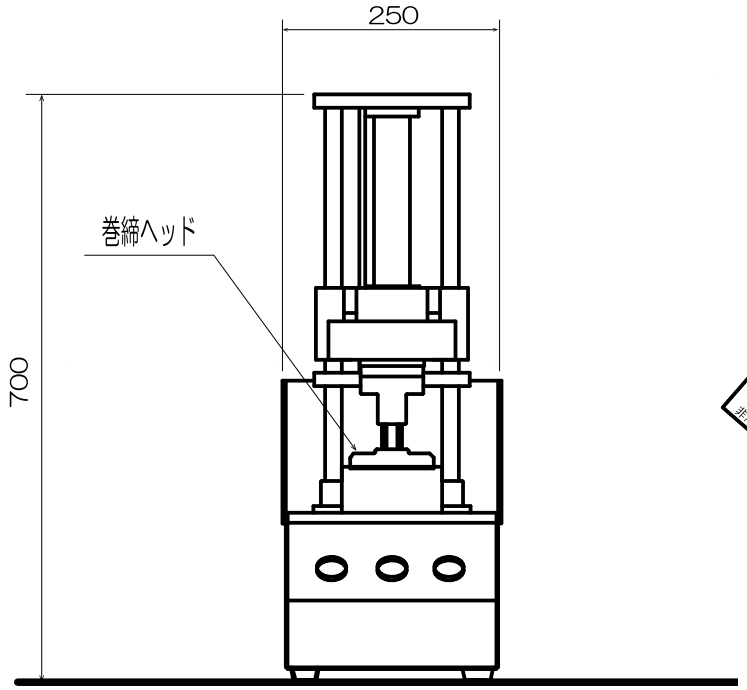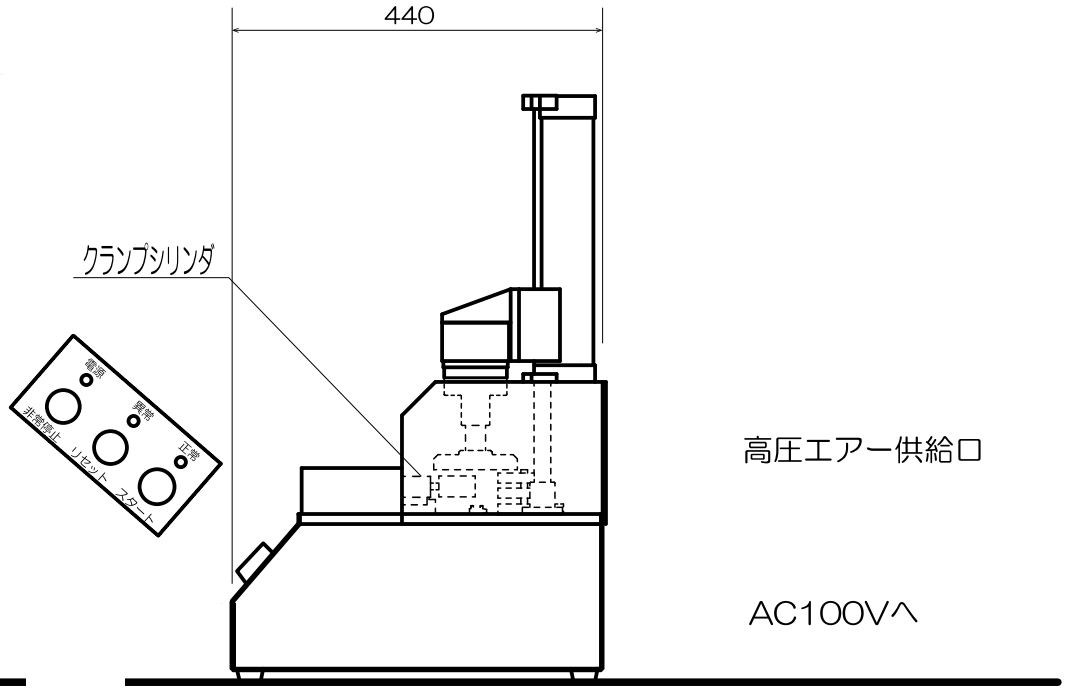
諸　元　表	
処 理 量	700個／時間
材　　質	本体　SUS304（一部 A5052）
本体寸法	250W × 440D× 700H
動　　力	AC100V　300W 高圧エアー必要　常時0.7MPa　70 L／min以上
トルク調整範囲	200N・cm　～　700 N・cm
適用ビン寸法	外径 φ50～φ100　高さ 50mm～150mm
機械重量	約 40 kg